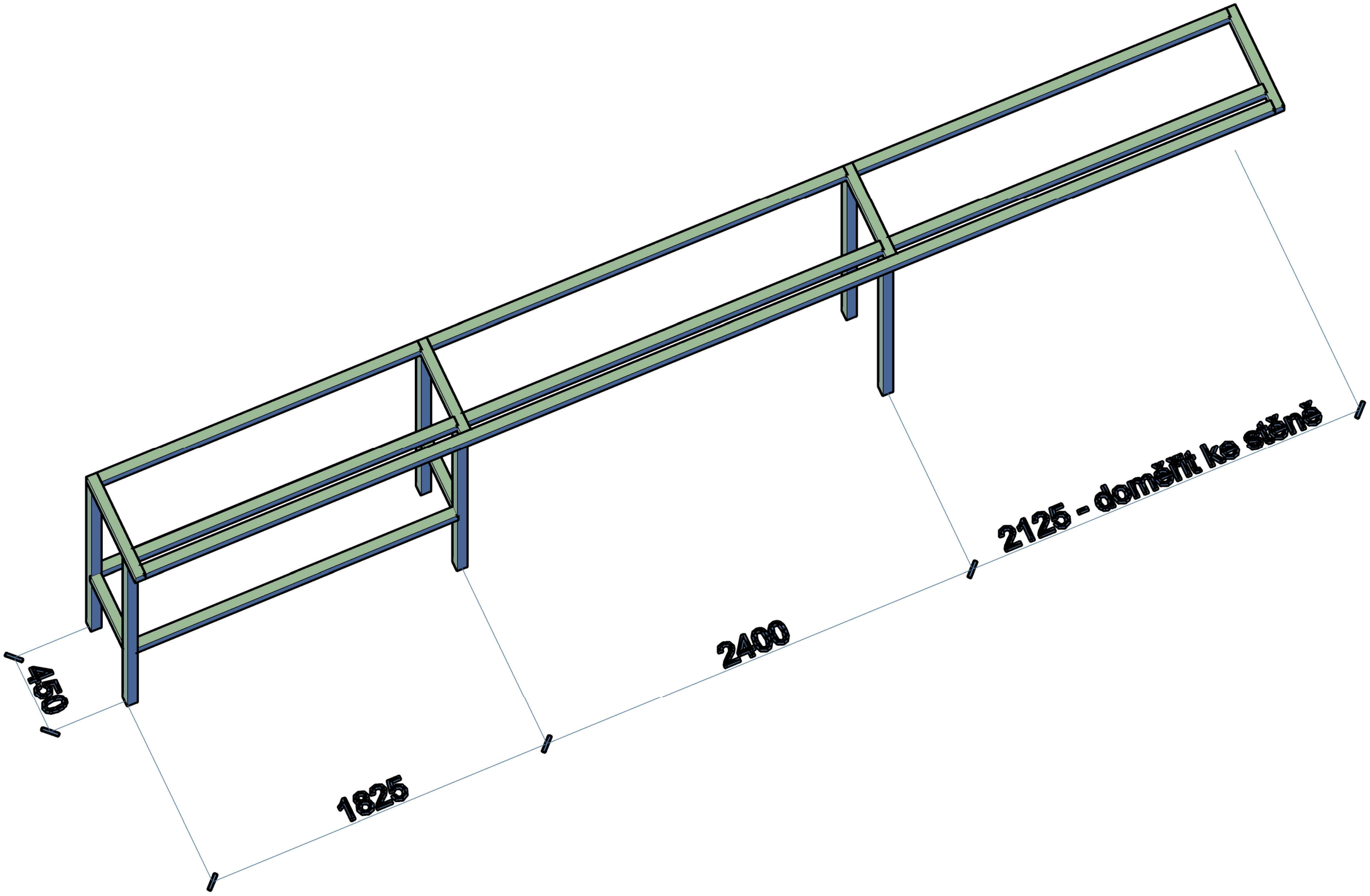
450
1825
2400
2125 - doměřit ke stěně